NOVITAL

B

MADE IN ITALY

INCUBATRICE DIGITALE / DIGITAL INCUBATOR / BRUTAPPARAT DIGITAL / COUVEUSE DIGITAL / INCUBADORA DIGITAL / CHOCADEIRA DIGITAL / ΕΚΚΟΛΑΠΤΗΡΙΟ ΨΗΦΙΑΚΗ

covatutto 108 / 162 Digitale

POSTER ISTRUZIONI D'USO / USER INSTRUCTION POSTER / BEDIENUNGSANLEITUNG / POSTER CONSEILS D'UTILISATION / INSTRUCCIONES DE USO / POSTER DE INSTRUÇÕES DE USO / ΠΟΣΤΕΡ ΜΕ ΟΔΗΓΙΕΣ ΧΡΗΣΕΙΣ

covatutto 108

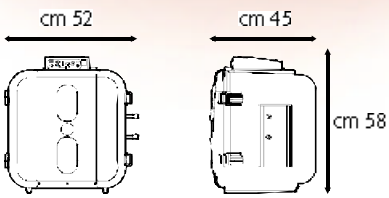

covatutto 162

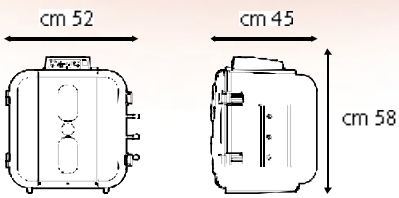

Componenti / Components / Bauteile / Composants / Componentes / Componentes / Εξαρτήματα

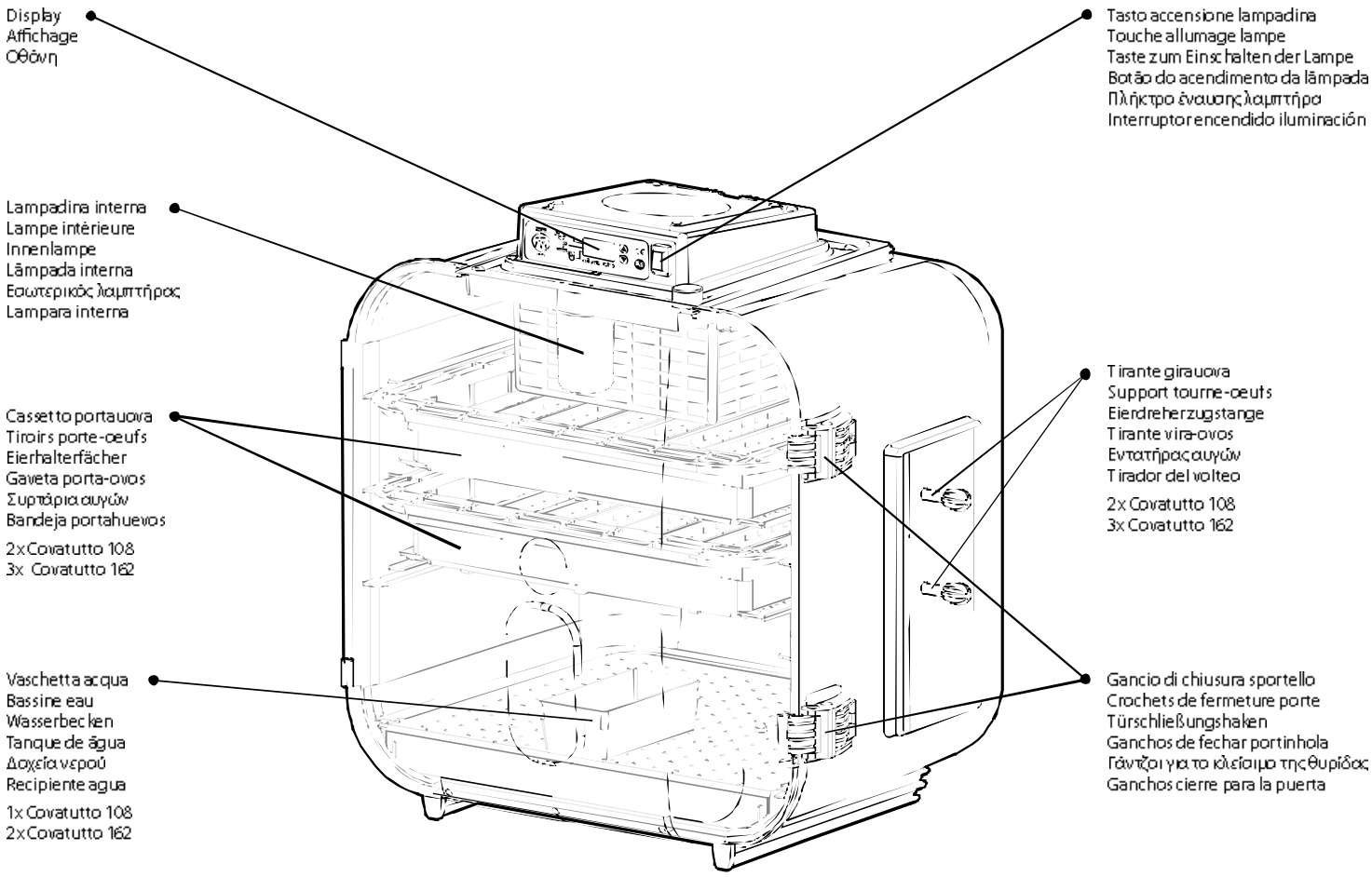

Tipologie uova / Egg types / Eierart / Type d'œufs / Tipos de huevos / Tipologías dos ovos / Είδος αυγών - Capacità indicative* / Indicative capacity* / Unghefäre Leistung* / Capacité indicative* / Capacidad indicativa* / Capacidade indicativa* / Ενδεικτικό ικανότητα*

Quaglia Quail Wachtel Caille Codorniz Codorniz Ορτύκι Covatutto 108: 280* Covatutto 162: 420* 30 mm 25 mm	Pernice Partridge Rebhuhn Perdiz Perdiz Perdrix Πέρδικα Covatutto 108: 168* Covatutto 162: 252* 40 mm 30 mm	Gallina Chicken Huhn Poule Galinha Gallina Κότα Covatutto 108: 108* Covatutto 162: 162* 50 mm 40 / 43 mm	Faraona Guinea-fowl Perlhuhn Pintade Galinha-da-Índi Pintada Φραγκόκοτα Covatutto 108: 120* Covatutto 162: 180* 49 mm 35 / 38 mm
Fagiana Hen-pheasant Fasan Faisan Faisão Faisan Φασιανός Covatutto 108: 120* Covatutto 162: 180* 46 mm 35 mm	Tacchina Turkey-hen Truthahn Pavo Peru Dinde Γαλοπούλα Covatutto 108: 64* Covatutto 162: 96* 66 / 70 mm 46 / 50 mm	Anatra Germana Wild duck Wildente Pato Pato bravo Cane de Barbarie Πάπια Covatutto 108: 80* Covatutto 162: 120* 60 / 65 mm 46 mm	Oca Goose Gans Oca Ganso Oie Χήνα Covatutto 108: 30* Covatutto 162: 45* 100 / 106 mm 65 / 68 mm

Tabella durata media di incubazione / Table of average incubation times / Tabelle der durchschnittlichen Brutzeiten / Tableau durées moyennes de l'incubation / Tabla duracion media de la incubacion / Tabela da duração média da incubação / Πίνακας μέσου όρου διάρκειας της επώασης

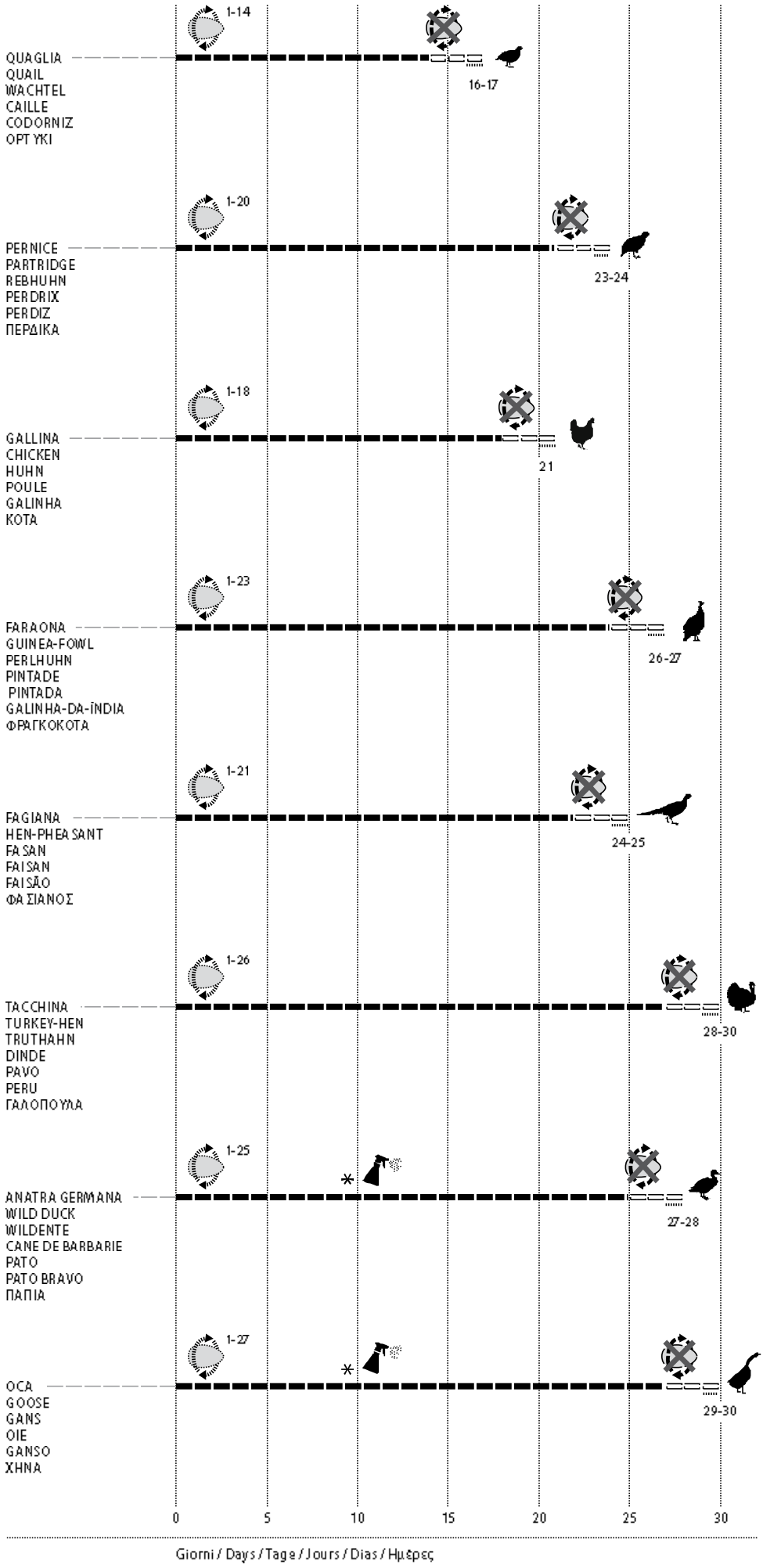

Giorni in cui é necessario ruotare le uova (2 volte al giorno)

Days when you must rotate the eggs (twice a day)

Tage an denen die Eier gedreht werden müssen (2 x täglich)

Jours où il est nécessaire de retourner les oeufs (deux fois par jour)

Dias en los cuales es necesario girar los huevos (2 veces al dia)

Dias em que é necessário virar os ovos (2 vezes por dia)

Ημέρες κατά τις οποίες θα πρέπει να γυρίσουν τα αυγά (2 φορές τη μέρα)

Giorni in cui le uova NON devono essere ruotate

Days when the eggs have NOT to be rotated

Tage an denen die Eier NICHT gedreht werden müssen

Jours où les oeufs ne doivent PAS être retournés

Dias en los cuales NO se deben girar los huevos

Dias em que os ovos NÃO devem ser virados

Ημέρες κατά τις οποίες τα αυγά ΔΕΝ πρέπει γυρίσουν

Giorno presunto per la schiusa delle uova

Expected day for egg-hatching

Voraussichtlicher Schlupftag

Jour présumé pour l'éclosion des oeufs

Dia previsto para la eclosion de los huevos

Dia previsto para a abertura dos ovos

Ημέρες που ενδέχεται να εκκολαφτούν τα αυγά

✳ dal 9° giorno é necessario aprire l'incubatrice giornalmente, lasciando raffreddare le uova per 15-20 minuti. Dopodiché inumidire le uova con acqua tiepida nebulizzata. Non eseguire questa operazione negli ultimi 3 giorni precedenti la schiusa

✳ since the 9th day, you must open the incubator daily, leaving the eggs to cool down for 15-20 minutes. After that, moisten the eggs with sprayed lukewarm water. Do not perform this operation during the last 3 days before egg-hatching

✳ ab dem 9. Tag muss der Brutapparat geöffnet werden, in dem man die Eier 15-20 Minuten abkühlen lassen. Danach die Eier mit lauwarmem Sprühwasser befeuchten. Dieser Vorgang sollte nicht während den letzten 3 Tagen vor dem Ausschlüpfen durchgeführt werden

✳ à partir du 9ème jour il faut ouvrir la couveuse tous les jours, pour laisser refroidir les oeufs pendant 15-20 minutes. Après quoi il faut humidifier les oeufs à l'eau tiède pulvérisée. Ne pas effectuer cette opération durant les trois jours qui précèdent l'éclosion

✳ a partir del 9º dia es necesario abrir la incubadora cada dia, dejando enfriar los huevos durante 15-20 minutos. Al finalizar el enfriamiento humedecer los huevos nebulizandolos con agua templada. No hacer esta operacion los ultimos 3 dias que preceden al nacimiento

✳ a partir do 9º dia é necessário abrir a chocadeira todos os dias, deixando arrefecer os ovos durante 15-20 minutos. Depois disso humedecer os ovos com água morna neblinada. Não executar esta operação nos últimos 3 dias antes da abertura dos ovos

✳ από την 9η ημέρα θα πρέπει να ανοίγετε το εκκολαπτήριο καθημερινά και να αφήνετε τα αυγά να κρυώσουν για 15-20 λεπτά. Στη συνέχεια, βρέξτε τα αυγά ψεκάζοντάς τα με χλιαρό νερό. Μην προχωρήσετε σε αυτή τη διαδικασία 3 ημέρες πριν την εκκόλαψη

1

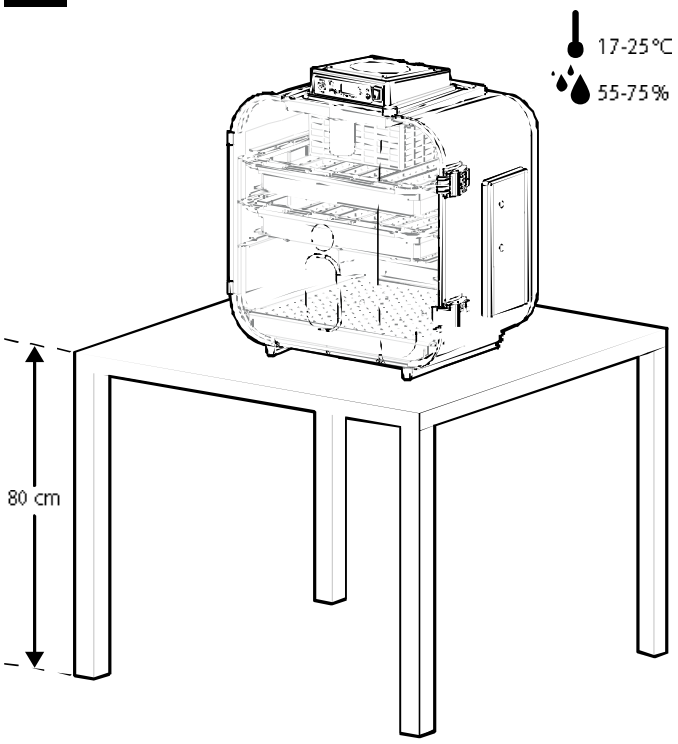

2

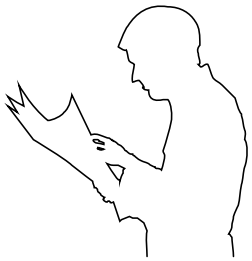

3

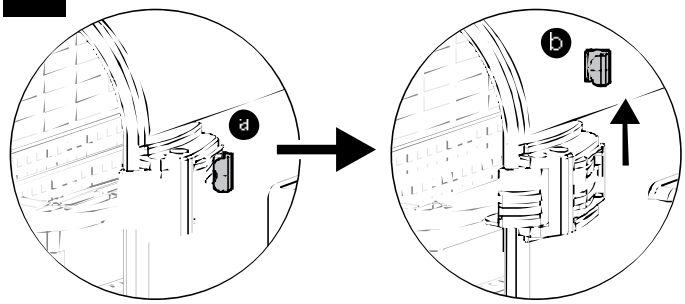

4

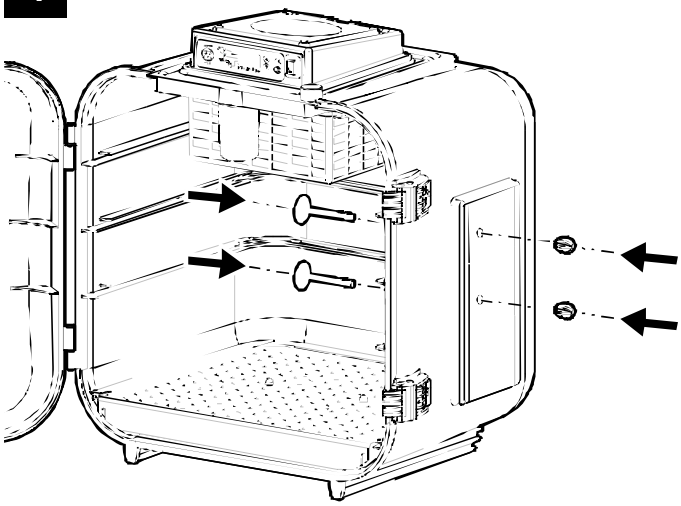

5

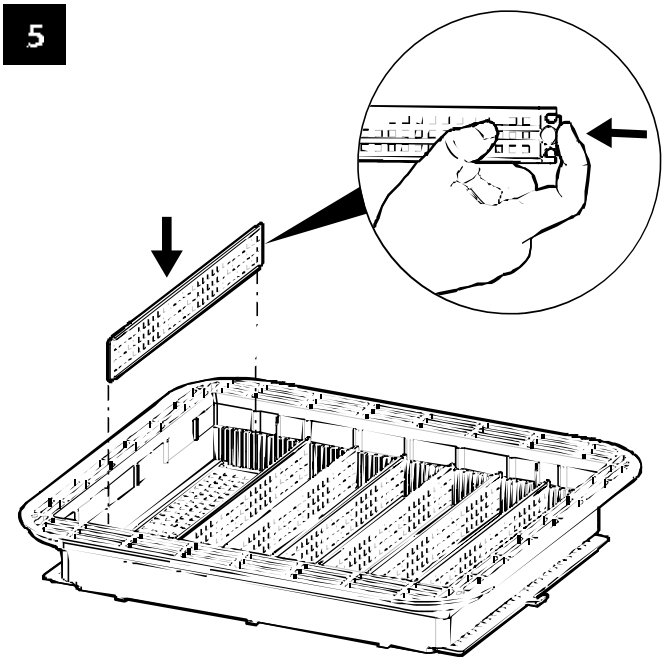

6

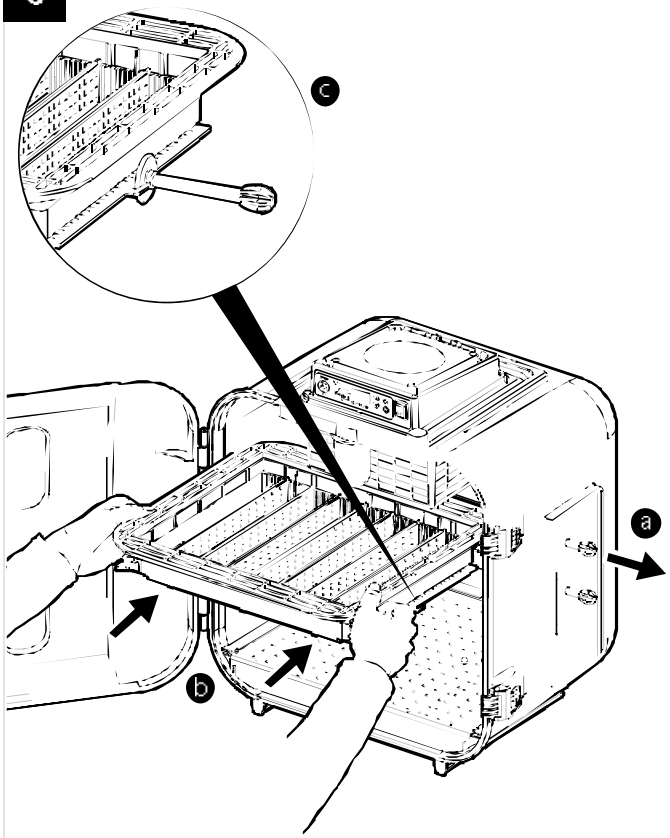

7

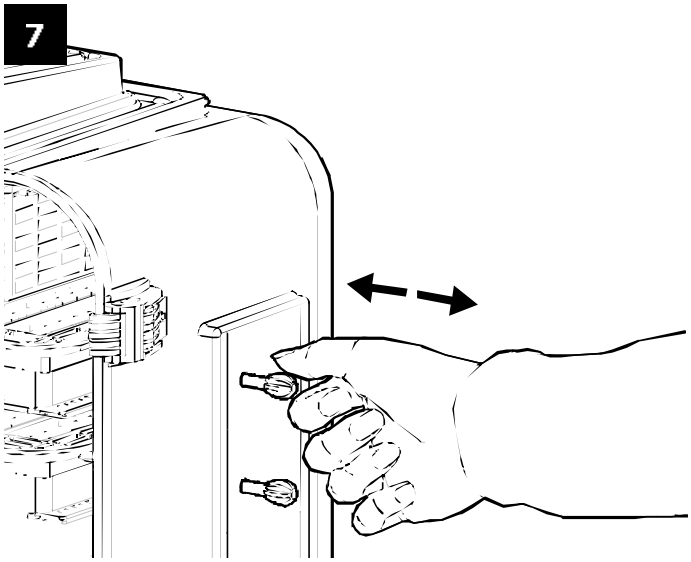

8

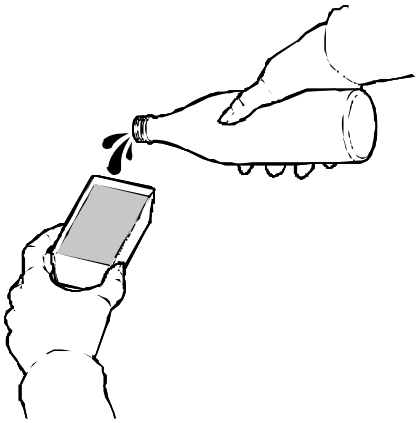

a covatutto 108

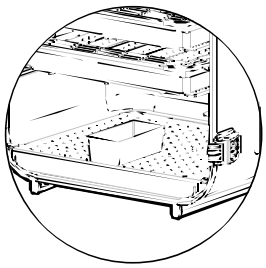

b covatutto 162

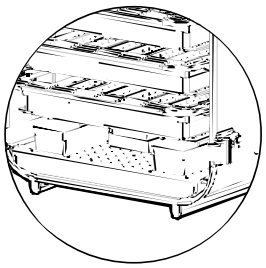

9

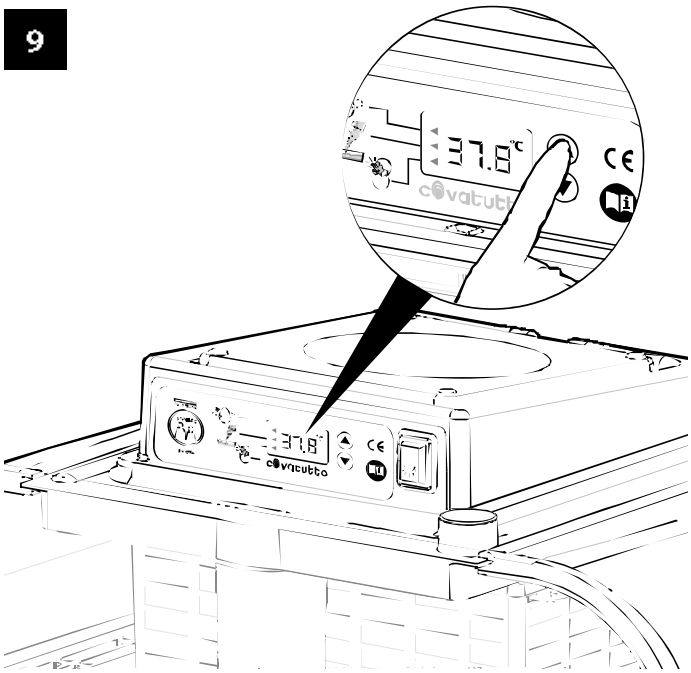

10

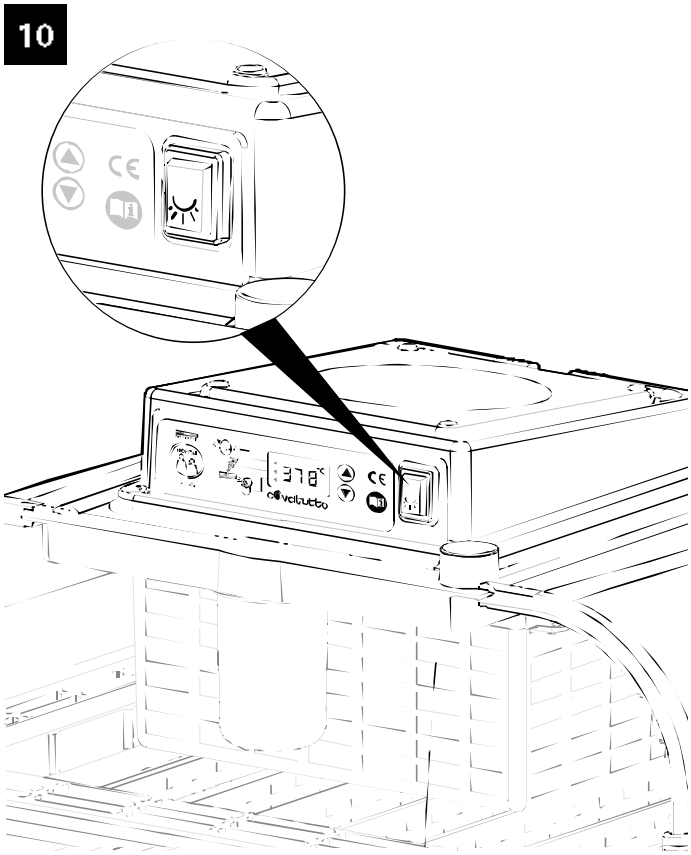

11

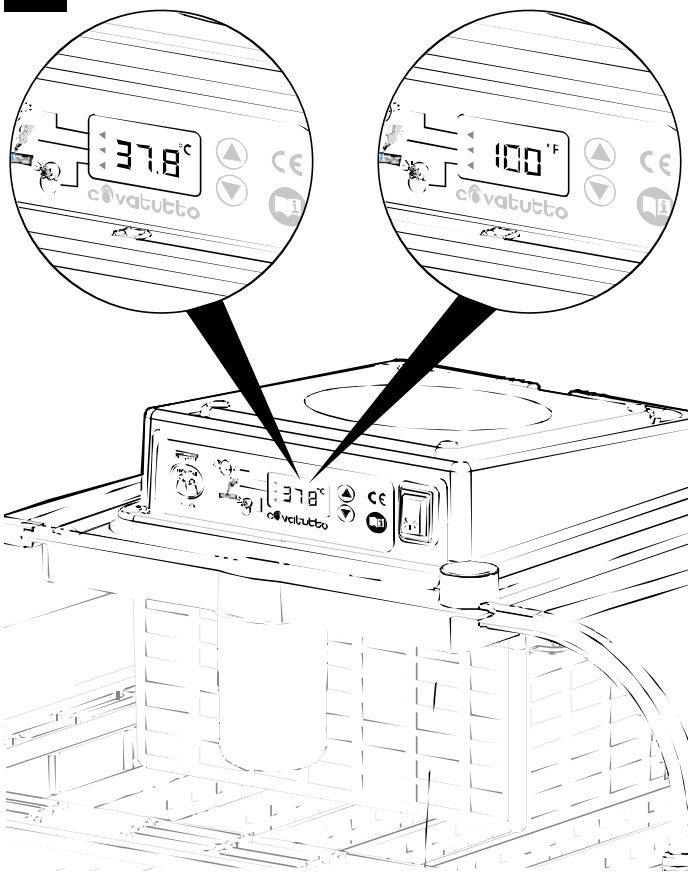

12

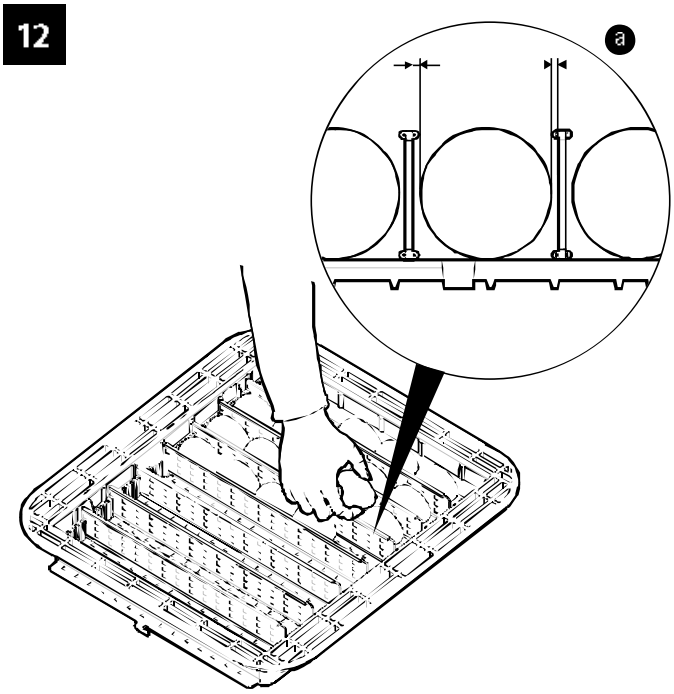

13

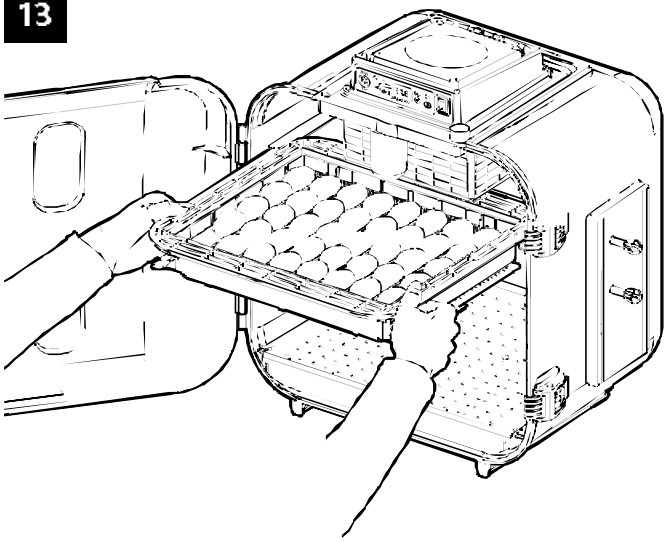

14

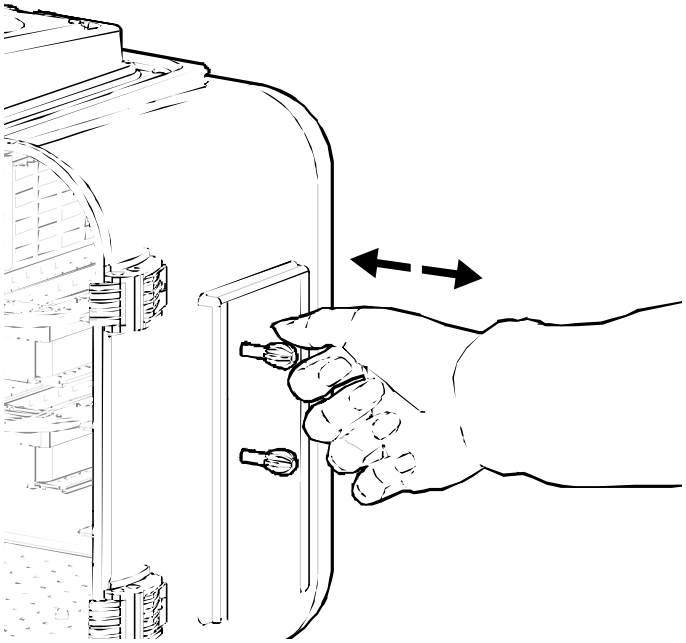

15

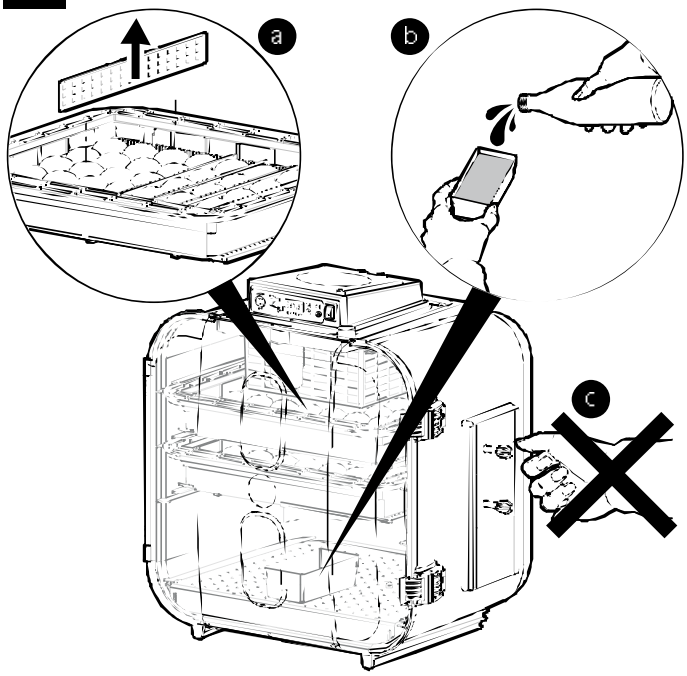

16

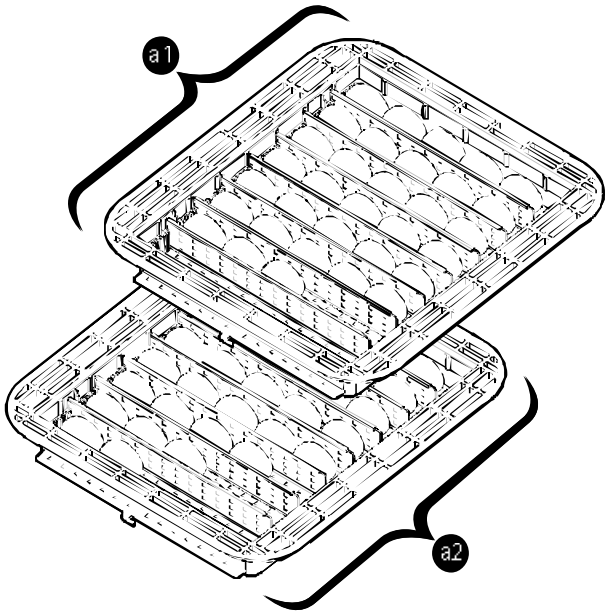

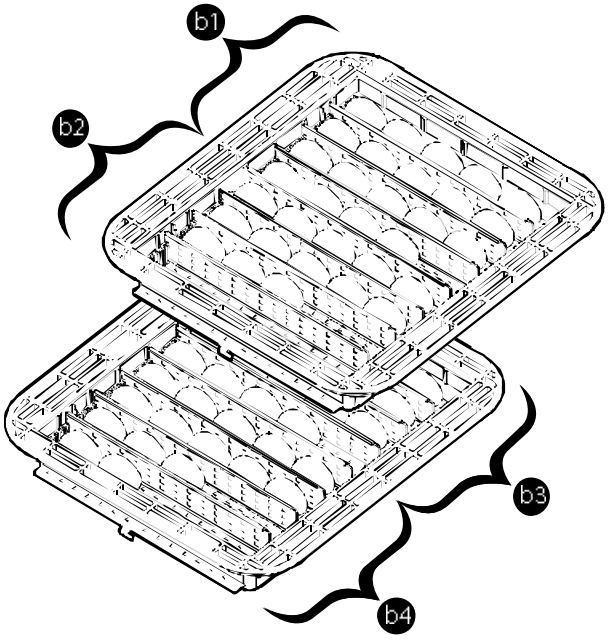

ITA

1 Togliere l'incubatrice dall'imballo.
Appoggiare l'incubatrice su un piano solido ad un'altezza di circa 80 cm in un ambiente con temperatura compresa tra i 17°C ed i 25°C (62°F- 77°F) ed un'umidità compresa tra il 55% ed il 75%.
Si raccomanda di tenere l'incubatrice lontana da fonti di calore, correnti d'aria e finestre per evitare dannosi sbalzi di temperatura.

2 *Leggere attentamente il manuale di istruzioni.* (Allegato A)

3 Rimuovere il blocco di sicurezza del gancio di apertura dello sportello (a) facendolo scorrere verso l'alto (b). Si consiglia di conservare il blocco ed utilizzarlo per bloccare nuovamente lo sportello durante eventuali spostamenti dell'incubatrice.

4 Montare gli accessori in dotazione.
Estrarre i cassetti portauova ed applicare i tiranti girauova oppure i girauova automatici *(vedi istruzioni)*.

5 Posizionare i separatori all'interno degli appositi cassetti. Qualora i separatori dovessero trovare resistenza in fase di inserimento nella macchina, premere leggermente le due estremità per agevolarne l'ingresso.

6 Inserire i cassetti portauova nelle apposite guide, agganciando il fondo mobile al proprio tirante girauova. Spostare prima il tirante completamente verso l'esterno (a) e poi infilare il cassetto nelle guide (b), tenendo il gancio, del fondo mobile, completamente a ridosso della parete destra dell'incubatrice (dove si trova il tirante girauova) in modo da favorire l'aggancio automaticamente (c).

7 Testare il funzionamento spostando delicatamente i tiranti girauova nei due sensi.

8 Riempire la/e vaschetta/e con acqua tiepida e posizionarla/e sul fondo dell'incubatrice (se una vaschetta: centralmente (a); se due vaschette: parallele ed egualmente distanziate l'una rispetto all'altra in corrispondenza dei riferimenti esterni indicati sul fondo (b)).

9 Collegare la spina alla presa di rete con l'incubatrice chiusa e priva di uova ed impostare il display.

Impostazioni di default
L'incubatrice esce dalla fase di produzione già predisposta per incubare uova di gallina e comune pollame. Di conseguenza alla prima accensione la macchina si regola automaticamente per raggiungere e mantenere costante una temperatura di 37.8°C (100°F).
Sul display dell'incubatrice compaiono 3 piccoli led di forma triangolare a cui corrispondono le relative icone esplicative. Questi led hanno funzione di avviso e:
- icona nr.1: ricordare di girare le uova
- icona nr.2: ricordare di aggiungere acqua nelle vaschette
- icona nr.3: ricordare il momento in cui è necessario predisporre l'incubatrice alla fase di schiusa.

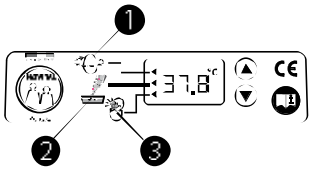

Set up della macchina
È possibile modificare le impostazioni predefinite (impostazioni di default) dopo aver inserito la spina nella presa di rete e dopo che sia stato visualizzato sul display il modello dell'incubatrice (C16, C24, C54, 108, 162), nei successivi 5 secondi (e non oltre) premere contemporaneamente il tasto ▼ ed il tasto ▲. Il display indicherà F01 che corrisponde alla prima "funzione" da impostare. Premendo ripetutamente il tasto ▲ è possibile scorrere il menù e visualizzare le altre funzioni disponibili.

Le funzioni disponibili:
F01 - Visualizza l'unità di misura della temperatura (gradi C o gradi F) impostata. Con il tasto ▼ è possibile variarne lo stato.
F02 - Una volta selezionata questa funzione e premendo il tasto ▼ è possibile attivare o disattivare il led corrispondente all'icona 1 (ruotare le uova).
F03 - Una volta selezionata questa funzione e premendo il tasto ▼ è possibile attivare o disattivare il led corrispondente all'icona 2 (controllo del livello dell'acqua).

Una volta inserite tutte le impostazioni, per uscire dalla fase di set up, attendere oltre 5 secondi prima di premere qualsiasi altro tasto. Gli ultimi dati inseriti verranno memorizzati dalla macchina e se non modificati, risulteranno essere le nuove impostazioni di default al successivo utilizzo

Accensione della macchina
L'accensione dell'apparecchio si articola in tre fasi:
- fase 1: test del display: tutti i digits si accendono per circa 1 secondo
- fase 2: sul display viene visualizzato per circa 2 secondi il modello della macchina (C16, C24, C54, 108, 162)
- fase 3 sul display appare per circa 2 secondi la temperatura impostata (relativa all'ultima incubata effettuata)
- fase 4: macchina in funzione. Sul display appare la temperatura, che aumenterà fino a raggiungerela temperatura impostata.
Durante questa fase il simbolo relativo al riscaldamento comincerà a lampeggiare (e continuerà a lampeggiare per tutta la durata dell'incubata).

Visualizzazione e modifica dell'apparecchio
La temperatura necessaria alla specie che si vuole incubare può essere impostata solo quando la macchina è in funzione, seguendo attentamente le indicazioni sotto elencate:
- premendo il tasto ▲ è possibile visualizzare la temperatura impostata per la precedente incubata.
- tenendo premuto per alcuni secondi lo stesso tasto ▲ le cifre che indicano la temperatura cominceranno a lampeggiare: a questo punto sarà possibile aumentare il valore della temperatura premendo il tasto ▲, oppure diminuirlo premendo il tasto ▼. È possibile impostare la temperatura da 25°C a 40°C (77°F - 104°F).
Per uscire da questa fase, attendere oltre 4 secondi prima di premere qualasiasi tasto.

Visualizzazione e impostazione dei giorni necessari all'incubazione
Il numero di giorni necessari secondo la specie da incubare può essere impostato solo quando la macchina è in funzione, seguendo attentamente le indicazioni sotto elencate:
- premendo il tasto ▼ è possibile visualizzare il numero di giorni impostati per la precedente incubata
- tenendo premuto per alcuni secondi lo stesso tasto ▼ le cifre che indicano il numero di giorni cominceranno a lampeggiare: a questo punto sarà possibile aumentare il numero di giorni premendo il tasto ▲, oppure diminuirlo premendo il tasto ▼.
È possibile inserire la durata fino ad un massimo di 40 giorni.
Per uscire da questa fase attendere oltre 4 secondi prima di premere qualasiasi tasto. In ogni caso è possibile visualizzare in qualasiasi momento il numero di giorni mancanti premendo il tasto ▼.

Spiegazione dei simboli
Led corrispondente all'icona nr.1: questo led si accende due volte al giorno per ricordare che le uova devono essere girate. Una volta effettuata questa operazione, premere uno dei due tasti ▲ o ▼ per spegnere il led e predisporlo alla successiva accensione.
In presenza di girauova automatico (disponibile a richiesta) l'uso di questo led non è più indispensabile e per tanto può essere disattivato (per disattivare questo led vedere il paragrafo "set up della macchina").
Led corrispondente all'icona nr. 2: questo led si accende una volta ogni 2 giorni per ricordare di aggiungere acqua alle vaschette. Una volta effettuata questa operazione, premere uno dei due tasti ▲ o ▼ per spegnere il led e predisporlo alla successiva accensione.
Nel caso in cui i due led siano accesi contemporaneamente, è sufficiente premere un solo tasto ▲ o ▼ per spegnerli entrambi.
Led corrispondente all'icona nr. 3: si accende 3 giorni prima della schiusa.

A questo punto procedere alle operazioni correlate alla schiusa.

Il led lampeggia quando il contatore dei giorni indica 0.

10 *L'incubatrice è dotata di un interruttore che se premuto accende una lampadina che permette di illuminare l'interno.*
Evitare di tenere accesa la lampadina per periodi prolungati di tempo, onde evitare sbalzi di temperatura dovuti al calore emanato dalla stessa. Si raccomanda inoltre di tenere spenta la lampadina in caso di regolazione della temperatura.

11 Attendere fino a quando la temperatura interna inizia a stabilizzarsi (display segnala 37.8°C o 100°F).

12 Quando la temperatura interna sarà stabilizzata (riga rossa o 100°F), aprire lo sportello, estrarre i cassetti portauova e richiudere rapidamente lo sportello per non disperdere il calore, depositare le uova nei cassetti (vedi punto 16 e Tabella tipologie uova) lasciando un minimo movimento tra i separatori (a). *Si consiglia di annotare su un calendario la data di incubazione.*

13 Aprire lo sportello, reinserire i cassetti portauova infine richiudere lo sportello.
N.B. prima di aprire l'incubatrice, per qualunque motivo, si deve sempre scollegare la spina dalla presa di rete per evitare sbalzi di temperatura; si consiglia comunque di aprire l'incubatrice solo per eseguire le operazioni necessarie e per tempi brevi.

14 Se non si dispone di un girauova automatico: ruotare manualmente tutte le uova almeno 2 volte al giorno (mattino-sera) servendosi degli appositi tiranti girauova.

15 Negli ultimi 3 giorni precedenti la schiusa predisporre l'incubatrice: (a) togliere i separatori, (b) riempire completamente la/e vaschetta/e d'acqua, (c) non ruotare più le uova (oppure disattivare i girauova automatici scollegando la spina dalla presa di rete).
Non aprire l'incubatrice in questi 3 giorni se non strettamente necessario.
Le nascite possono iniziare 1 giorno prima e terminare 2 giorni dopo il giorno prestabilito (es.21 giorni per i polli).

16 INCUBAZIONE A CICLO CONTINUO: all'interno della stessa macchina è possibile incubare le uova in periodi differenti (sempre e non oltre i 5 giorni dalla loro deposizione). L'incubazione a ciclo continuo si esegue in due modi: (a) PER CASSETTI (usando un cassetto per volta) quando si dispone di una quantità di uova sufficiente a riempire un cassetto;
(b) PER FILE (creando le file con i separatori in dotazione) quando si dispone di un'esigua quantità di uova (o di un numero superiore alla capienza di un cassetto nel caso della covatutto 162). *ATTENZIONE: nel caso dell'incubazione per file, ricordare di lasciare sempre un cassetto vuoto e privo di separatori che servirà per accogliere le uova prossime alla schiusa.*
Si raccomanda di annotare il giorno di incubazione su un calendario.
NOTA: Nel caso della covatutto 162 è possibile incubare contemporaneamente per cassetti e per file.

ESEMPIO DI INCUBAZIONE PER CASSETTI:
(a1) 1° cassetto : uova del giorno 1
(a2) 2° cassetto : uova del giorno 3
ESEMPIO DI INCUBAZIONE PER FILE (Covatutto 108-162):
(b1) 1° cassetto-file da 1 a 4 :uova del giorno 1
(b2) 1° cassetto-file da 5 a 7 : uova del giorno 3
ESEMPIO DI INCUBAZIONE PER FILE (Covatutto 162)
(b3) 2° cassetto-file da 1 a 4 : uova del giorno 4
(b4) 2° cassetto-file da 4 a 8 :uova del giorno 6
+ cassetto vuoto per ricovero uova prossime alla schiusa

ESCLUSIONE DI RESPONSABILITÀ
In seguito ad aggiornamenti, modifiche e/o innovazioni tecniche, parte delle istruzioni, delle specifiche e delle immagini comprese nella presente documentazione potrebbero differire. Gli elementi ivi descritti sono da intendersi unicamente a titolo illustrativo e potrebbero non essere applicabili al Vostro caso specifico. Non è possibile ottenere diritti legali o rivendicazioni dalla descrizione effettuata nel presente manuale.

EN

1 Remove the incubator from the package.
Put the incubator on a sturdy plane at a height of about 80 cm, in premises with a temperature included between 17°C and 25°C (62°F-77°F) and humidity included between 55% and 75%.
It is recommendable to keep the incubator away from heat sources, air currents and windows to prevent sudden harmful temperature changes.

2 *Carefully read the instruction manual.* (Annex A)

3 Remove the safety lock from the door hook (a) by sliding it upwards (b). It is recommendable to keep the lock and use it again to lock the door during possible incubator displacements.

4 Install the supplied accessories.
Remove the egg trays and install the egg turning rods or the automatic egg turning devices (*see the instructions*).

5 Install the separators inside the specific trays. If it is difficult to introduce the separators in the machine due to friction, slightly press the two ends to facilitate their introduction.

6 Introduce the egg trays into the specific guides, and then hook the movable bottom to its own egg turning rod. First, displace the rod completely outwards (a), and then introduce the tray into the guides (b) by keeping the hook of the movable bottom completely close to the right wall of the incubator (where you find the egg turning rod) in order to facilitate the automatic connection (c).

7 Test the operation by gently displacing the egg turning rods in the two directions.

8 Fill the pan/s with lukewarm water and place it/them on the bottom of the incubator (if there is one pan: centrally (a); if there are two pans: parallely and at the same distance one to the other in correspondence with the external references that are marked on the bottom (b)).

9 Connect the plug to the mains socket with the incubator closed and without eggs and set the display.

Default settings
The incubator leaves the manufacturing process being already prepared to incubate chicken, or at any rate, common poultry eggs. As a consequence, the first time you start up the machine, it will automatically adjust to reach and keep a 37.8°C (100°F) temperature constant.
The incubator display will show 3 small triangular-shaped LEDs that correspond to the relevant explicatory icons. The aforesaid LEDs have a warning function and:
- icon no. 1: remind that the eggs must be turned
- icon no. 2: remind that water must be added to the pans
- icon no. 3: remind the time when you must prepare the incubator for the egg-hatching period.

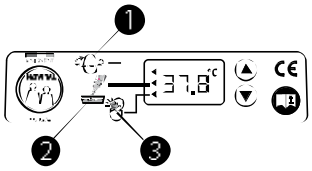

Set-up of the machine
You can modify the default settings after having connected the plug into the mains socket and after displaying the model of the incubator (C16, C24, C54, 108, 162); during the following 5 seconds (not later), contemporary press the ▼ and ▲ keys. The display will show F01, which corresponds to the first "function" to be set. If you repeatedly press the ▲ key, you can scroll the menu and display the other available functions.

Available functions:
F01 - It displays the unit of measurement of the set temperature (C or F degrees). By means of the ▼ key, you can vary its condition.
F02 - After you have selected this function and have pressed the ▼ key, you can activate or deactivate the LED that corresponds to icon 1 (rotate the eggs).
F03 - After you have selected this function and have pressed the ▼ key, you can activate or deactivate the LED that corresponds to icon 2 (check the water level).

After you have entered all settings and to leave the set-up operation, wait more than 5 seconds before pressing any other key. The last entered data will be stored by the machine and, if you do not edit them, they will be the new default settings at the following use.

Start-up of the machine
Device start-up is divided into three phases:
- phase 1: display test – all digits turn ON for about 1 second
- phase 2: the display shows the model of the machine (C16, C24, C54, 108, 162) for about 2 seconds
- phase 3: the display will show the set temperature (relating to the last incubation performed) for about 2 seconds
- phase 4: the machine is operating. The display shows the temperature, which will increase until reaching the set temperature.
During this phase, the heating symbol will start blinking (and will go on blinking for the entire duration of the incubation).

How to display and modify the temperature
The temperature that is necessary for the species that you want to incubate can be set only when the machine is operating, by carefully following the instructions listed below:
- if you press the ▲ key, you can display the temperature that was set for the previous incubation.
- if you keep the same ▲ key pressed for some seconds, the temperature digits will start blinking: now you can increase the temperature value by pressing the ▲ key, or reduce the value by pressing the ▼ key. You can set the temperature between 25°C and 40°C (77°F – 104°F).
To exit this operation, wait more than 4 seconds before pressing any key.

Display and setting of the days that are necessary for the incubation
The number of necessary days according to the species to be incubated can be set only when the machine is operating, and carefully following the instructions listed below:
- if you press the ▼ key, you can display the number of days that was set for the previous incubation.
- if you keep the same ▼ key pressed for some seconds, the digits indicating the number of days will start blinking: now you can increase the number of days by pressing the ▲ key, or reduce the value by pressing the ▼ key.
You can set a maximum duration of 40 days.
To exit this operation, wait more than 4 seconds before pressing any key.
At any rate, you can always display the number of days that are missing by pressing the ▼ key.

Explanation of the symbols
LED that corresponds to icon no. 1: this LED turns ON twice a day to remind you that the eggs must be turned. After you perform this operation, press one of the two ▲ or ▼ keys to turn OFF the LED and prepare it for the following switching ON.
In case there is an automatic egg turning device (available on request), the use of this LED is not necessary any more; therefore, it can be deactivated (to deactivate this LED, see the paragraph "Machine set-up").
LED that corresponds to icon no. 2: this LED turns ON once every 2 days to remind that you must add water to the pans. After you perform this operation, press one of the two ▲ or ▼ keys to turn OFF the LED and prepare it for the following switching ON.
If the two LEDs are ON at the same time, just press only the ▲ or ▼ key to turn them OFF.
LED that corresponds to icon no. 3: it turns ON 3 days before egg-hatching.

Now, perform the operations that are correlated with egg-hatching.

The LED blinks when the days counter is 0.

10 *The incubator has a push-button that, if pressed, will turn ON a bulb that allows lighting inside the incubator.*
Do not keep the bulb ON for long periods to prevent sudden temperature changes due to the heat emanated by the bulb. In addition, it is recommendable to keep the bulb OFF in case of temperature adjustment.

11 Wait until the internal temperature is starting to stabilise (the display shows 37.8°C or 100°F).

12 When the internal temperature has stabilized (red line or 100°F), open the door, remove the egg trays and rapidly close back the door to avoid wasting heat; place the eggs in the trays (see points 16 and Egg types) and leave a minimum space between the separators (a).
It is recommendable to use a calendar to note down the incubation date.

13 Open the door, re-introduce the egg trays and finally close back the door.
Note: before opening the incubator, for any reason, you have always to disconnect the plug from the mains socket to prevent sudden temperature changes; however, it is recommendable to open the incubator only to perform the necessary operations and for short times.

14 If you do not have an automatic egg turning device: manually rotate all eggs at least twice a day (morning-evening) by using the specific egg turning rods.

15 During the last 3 days before egg-hatching, prepare the incubator: (a) remove the separators, (b) completely fill the pan/s with water, (c) do not rotate the eggs any more (or deactivate the automatic egg turning devices by disconnecting the plug from the mains socket).
During these 3 days, open the incubator only if it is strictly necessary.
Chick births can start 1 day before and end 2 days after the pre-established date (ex. 21 days for chickens).

16 Continuous-cycle incubation: you can incubate the eggs in different periods, but always and not more than 5 days after their laying.
The continuous-cycle incubation is performed in two ways:
1. in trays (using one tray at a time) (a)
2. in rows (by using a number of rows that are created by means of the separators according to the number of available eggs) (b).
Select the incubation in trays when, within 5 days from egg laying, you have a sufficient quantity to fill the tray; select the incubation in rows when, within 5 days from egg laying, you have a few eggs or a number that exceeds the capacity of a tray.

EXAMPLE OF INCUBATION IN EGG TRAYS:
(a1) 1st egg tray: eggs of day 1
(a2) 2nd egg tray: eggs of day 3
EXAMPLE OF INCUBATION IN ROWS (Covatutto 108-162):
(b1) 1st egg tray-rows from 1 to 4: eggs of day 1
(b2) 1st egg tray-rows from 5 to 7: eggs of day 3
EXAMPLE OF INCUBATION IN ROWS (Covatutto 162):
(b3) 2nd egg tray-rows from 1 to 4: eggs of day 4
(b4) 2nd egg tray-rows from 4 to 8: eggs of day 6
1 additional EMPTY EGG TRAY TO PLACE THE EGGS CLOSE TO HATCHING

DISCLAIMER
After updates, modifications and/or technical innovations, part of the instructions, the specifications and the images included in this documentation may be different. The items that are described herewith must be considered only for illustration purposes and may not be applicable to you specific case. It is not possible to obtain legal rights or claims from the description to be found in this manual.